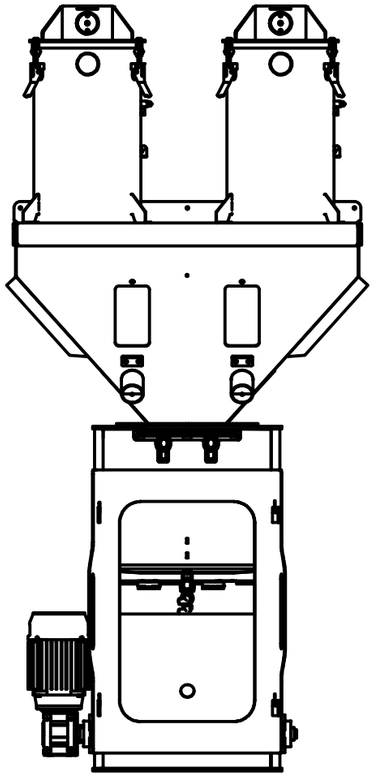

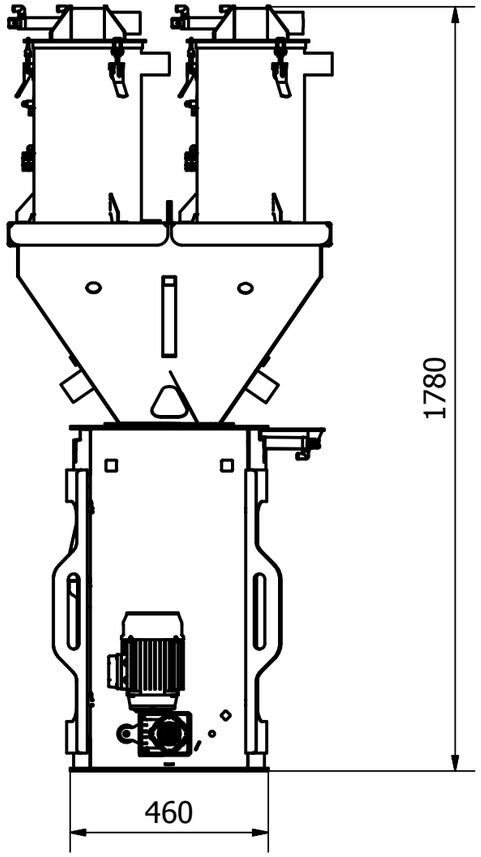
1780
460

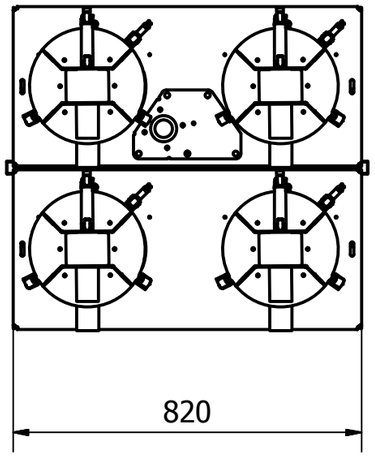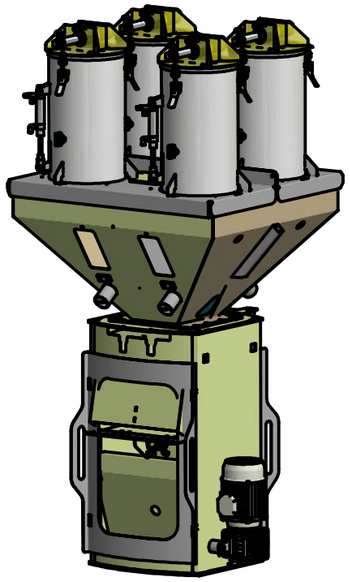
820